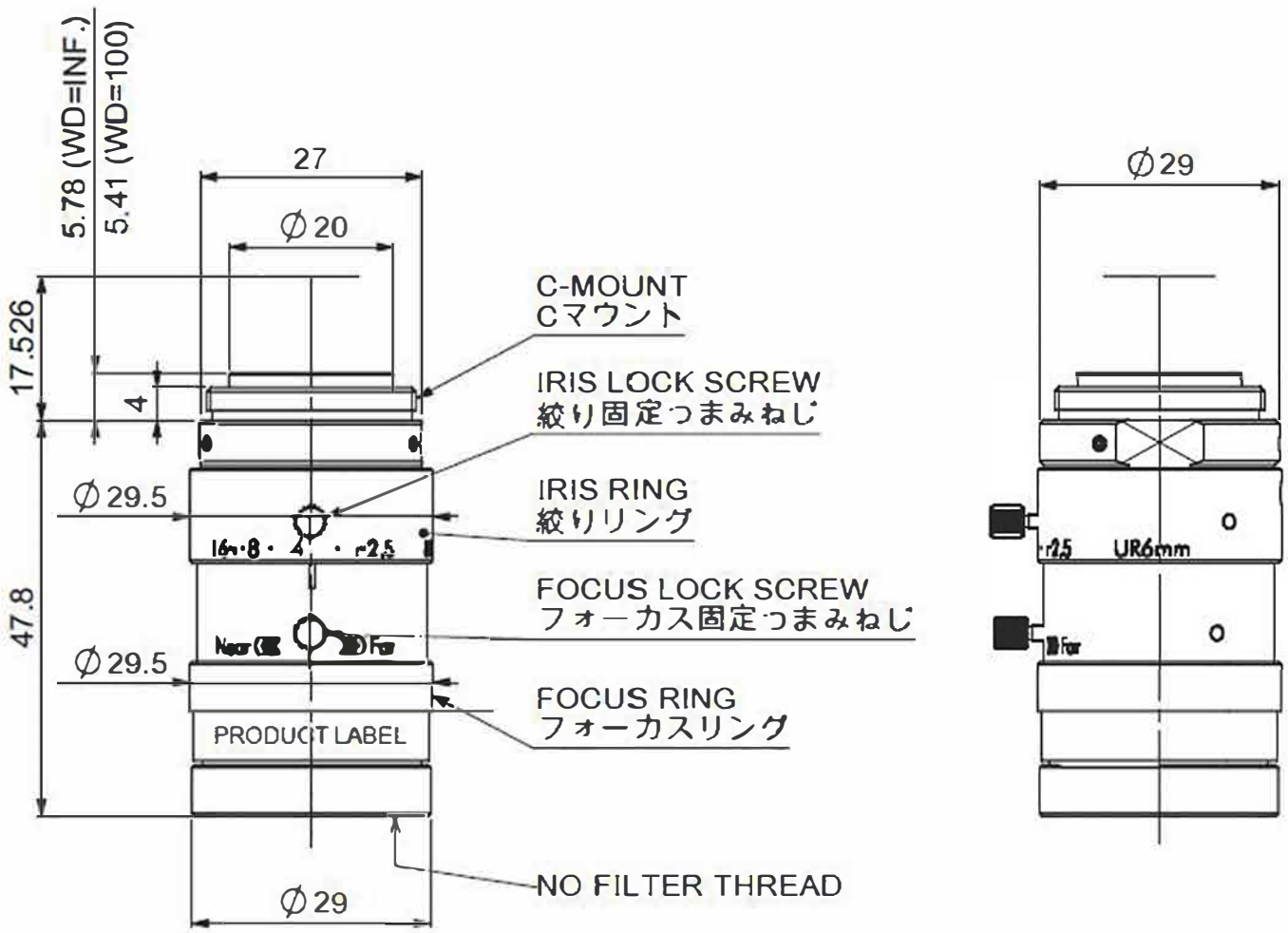

FOCAL LENGTH / 焦点距離 : 6mm
MAX APERTURE RATIO / 最大口径比 : 1 : 2.5

Model Name : LMC-ML-M0625UR