MORITEX
A Cognex Company

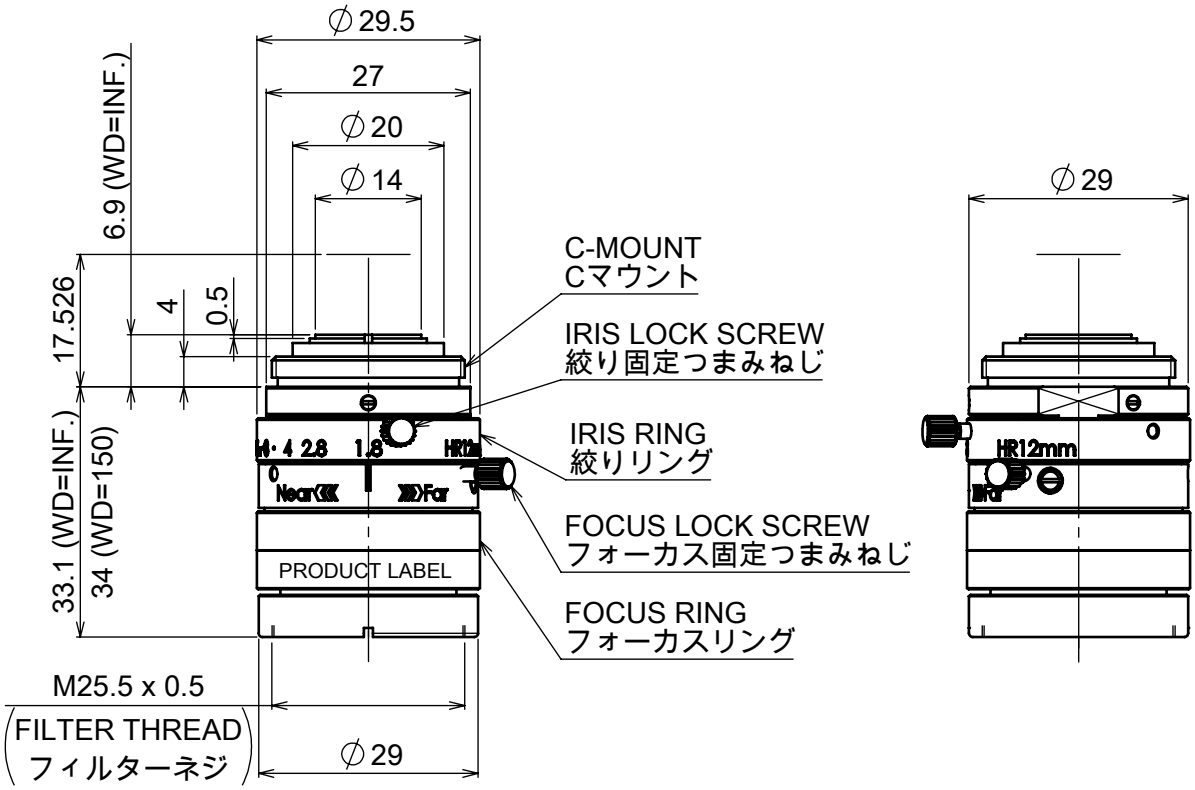

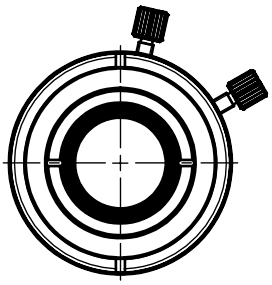

FOCAL LENGTH / 焦点距離：12mm
MAX. APERTURE RATIO / 最大口径比：1:1.8

Model Name : LMC-ML-M1218HR