MORITEX
A Cognex Company

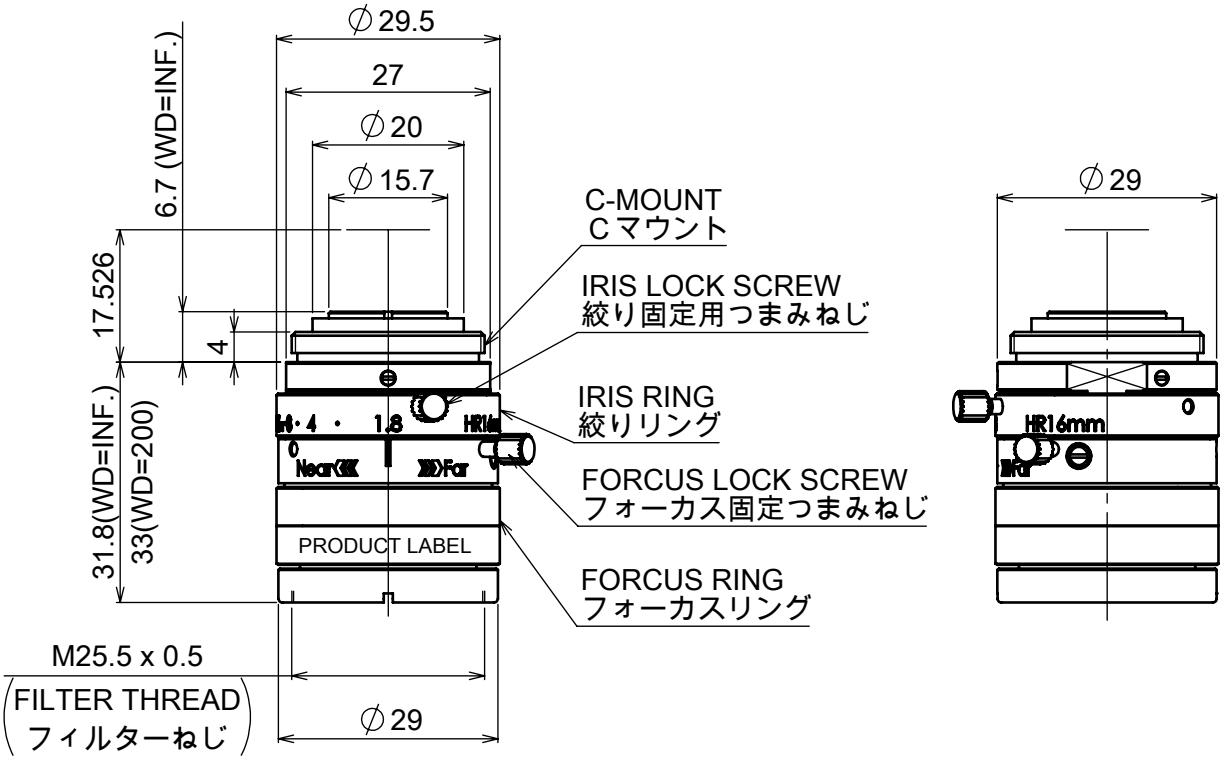

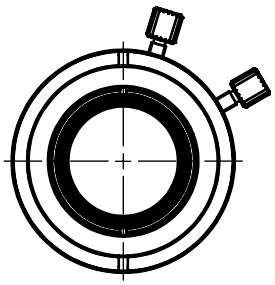

FOCAL LENGTH/焦点距離：16mm
MAX.APERTURE RATIO/最大口径比：1:1.8

Model Name : LMC-ML-M1618HR